CROQUIS DE EMPOTRAMIENTO DE ZAPATA EN EL FIRME MEDIANTE RELLENO DE HORMIGON POBRE

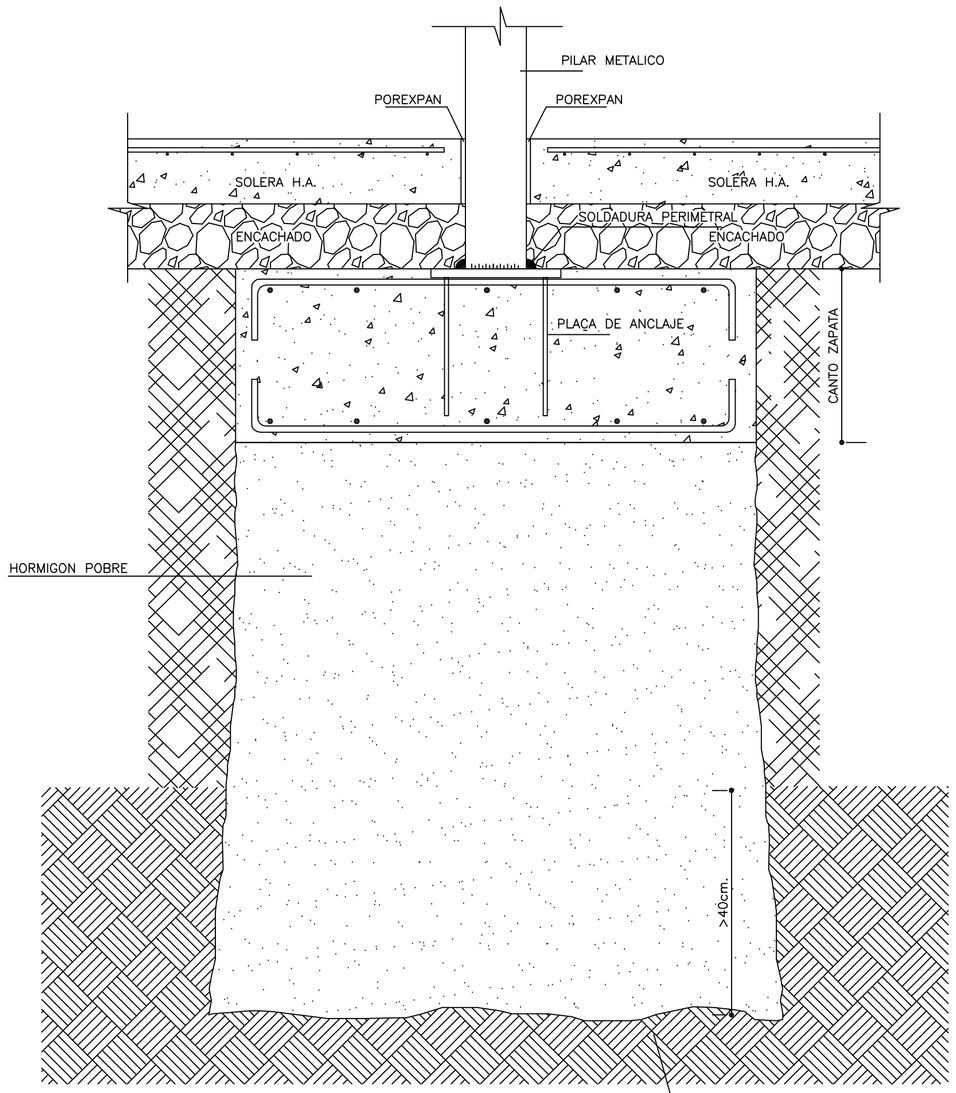

NOTA: SE COMPROBARA QUE EL HORMIGON POBRE DE RELLENO, QUEDE EMPOTRADO UNA PROFUNDIDAD MAYOR DE 40 cm SOBRE EL FIRME

Sin Escala

ZAPATA Z-1 150x150x50 PILAR HEA 200

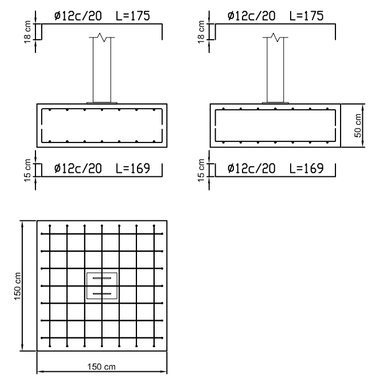

Escala 1:50

PLACA ANCLAJE PILAR HEA 200

Dimensiones Placa 350x300x15 mm (Acero S275)
Pernos 4Ø12 mm, B500-S, Ys=1.15

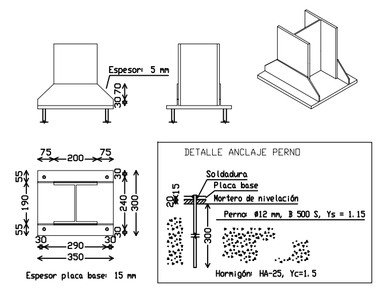

Escala 1:20

ZAPATA Z-2 200x200x70 PILAR HEA 260

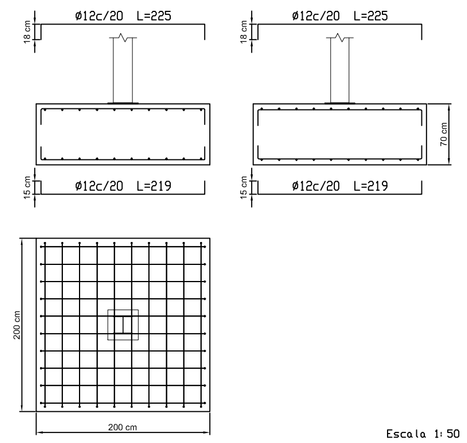

Escala 1:50

PLACA ANCLAJE PILAR HEA 260

Dimensiones Placa 400x400x15 mm (Acero S275)
Pernos 4Ø16 mm, B500-S, Ys=1.15

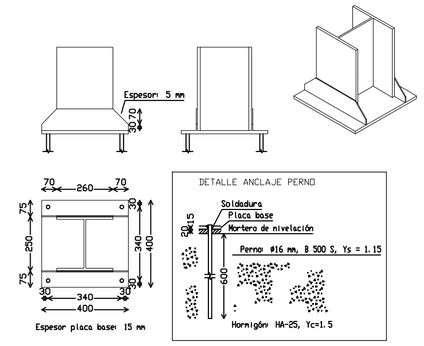

Escala 1:20

ZAPATA Z-3 170x170x70 PILAR HEA 220

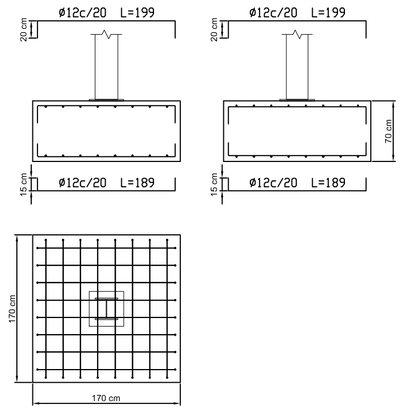

Escala 1:50

PLACA ANCLAJE PILAR HEA 220

Dimensiones Placa 350x350x15 mm (Acero S275)
Pernos 4Ø16 mm, B500-S, Ys=1.15

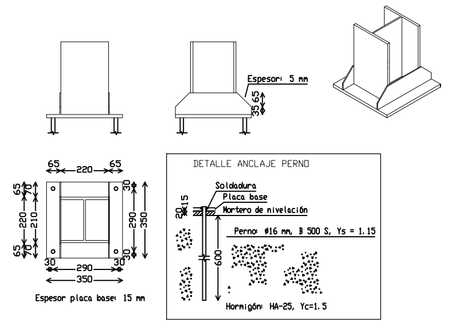

Escala 1:20

NOTAS CIMENTACION

1- LA CIMENTACION SE HA CALCULADO CON UNA TENSION ADMISIBLE DEL TERRENO DE 1,00 Kp/cm², AMBIENTE IIa Y SIN PRESENCIA DE SULFATOS SEGUN RECOMENDACIONES DEL INFORME GEOTECNICO. NO OBSTANTE, SE DEBERA COMPROBAR, UNA VEZ REALIZADA LA EXCAVACION QUE SE CUMPLEN LOS PARAMETROS DEL INFORME GEOTECNICO. SI NO CUMPLIERA EL TERRENO ESTAS CONDICIONES SE DEBE ESTUDIAR DE NUEVO LA CIMENTACION CON LOS NUEVOS PARAMETROS.

2- SE COMPROBARA QUE LAS ZAPATAS O EN SU DEFECTO EL HORMIGON POBRE DE RELLENO, QUEDEN EMPOTRADAS A UNA PROFUNDIDAD >40cm EN EL ESTRATO RESISTENTE.

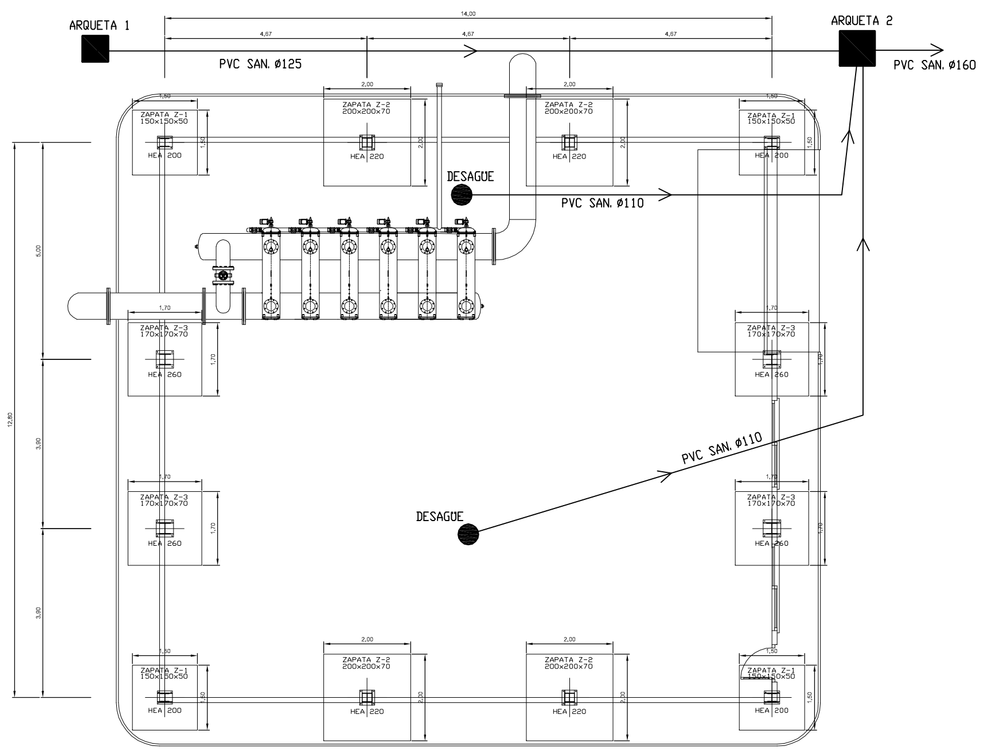

Escala 1:100

CROQUIS DE SOLERA

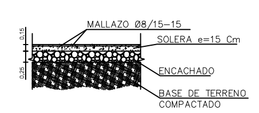

Sin Escala

CUADRO DE CARACTERISTICAS SEGUN LA NORMA EHE

		TIPO	RESISTENCIA DE PROYECTO fck (N/mm²)	CONSISTENCIA	TAMAÑO MAX. DEL ARIDO (mm)	AMBIENTE	NIVEL DE CONTROL	COEFICIENTE DE SEGURIDAD yc	ys	yf	yg	ya	RECUBRIMIENTOS NOMINALES (mm)
HORMIGONES	LIMPIEZA	HL-150/B/20	15	BLANDA	40		ESTADISTICO						
	CIMENTACIONES	HA-25/B/20/IIa	25	BLANDA	40	IIa		1.5					50
		DESIGNACION	LIMITE ELASTICO fyk (N/mm²)										
ARMADURAS	IGUAL TODA LA OBRA	B 500 S	500				NORMAL		1.15				
	CIMENTACIONES,MUROS												
	SOPORTES												
	VIGAS												
	LOSAS Y FORJADOS												
							NIVEL DE CONTROL						
CONTROL DE LA EJECUCION	IGUAL TODA LA OBRA						NORMAL			1.5	1.60		
	CIMENTACIONES,MUROS												
	SOPORTES												
	VIGAS												
	LOSAS Y FORJADOS												

OBSERVACIONES: ACERO ESTRUCTURAL S275
LOS DATOS Y VALORES RELATIVOS A LA GEOMETRIA QUE FIGURAN EN LOS PLANOS DE ESTRUCTURA SE VERIFICARAN CON LOS PLANOS DE REPLANTEO, QUEDANDO A JUICIO DEL DIRECTOR DE OBRA EL RECALCULO DE ZONAS NO COINCIDENTES

GOBIERNO DE ESPAÑA — MINISTERIO DE AGRICULTURA, ALIMENTACIÓN Y MEDIO AMBIENTE — SOCIEDAD ESTATAL DE INFRAESTRUCTURAS AGRARIAS seiasa

PROYECTO DE MODERNIZACIÓN DE REGADÍOS DE LAS VEGAS DEL GUADALQUIVIR. VEGAS ALTAS. S-IV. PROVINCIA DE JAÉN. FASES I Y II.

Fecha: Octubre 2012

Escala: INDICADAS
FORMATO ORIGINAL DIN A-1

Ingeniero Autor del Proyecto:
D. Álvaro Gutiérrez Valle.
Ingeniero Agrónomo. SEIASA.

Visto bueno:
D. Juan Dario Casero Montes.
Subdirector de Proyectos y Obras.
SEIASA. D.T. Sur y Este.

Conforme:
D. Alberto Pulgar Zayas.
Director Técnico. SEIASA.

Titulo del plano:
ESTACIÓN DE FILTRADO. CROQUIS DE ESTRUCTURAS. CIMENTACIÓN

Plano nº: 5.1
Hoja nº: 2 de 2