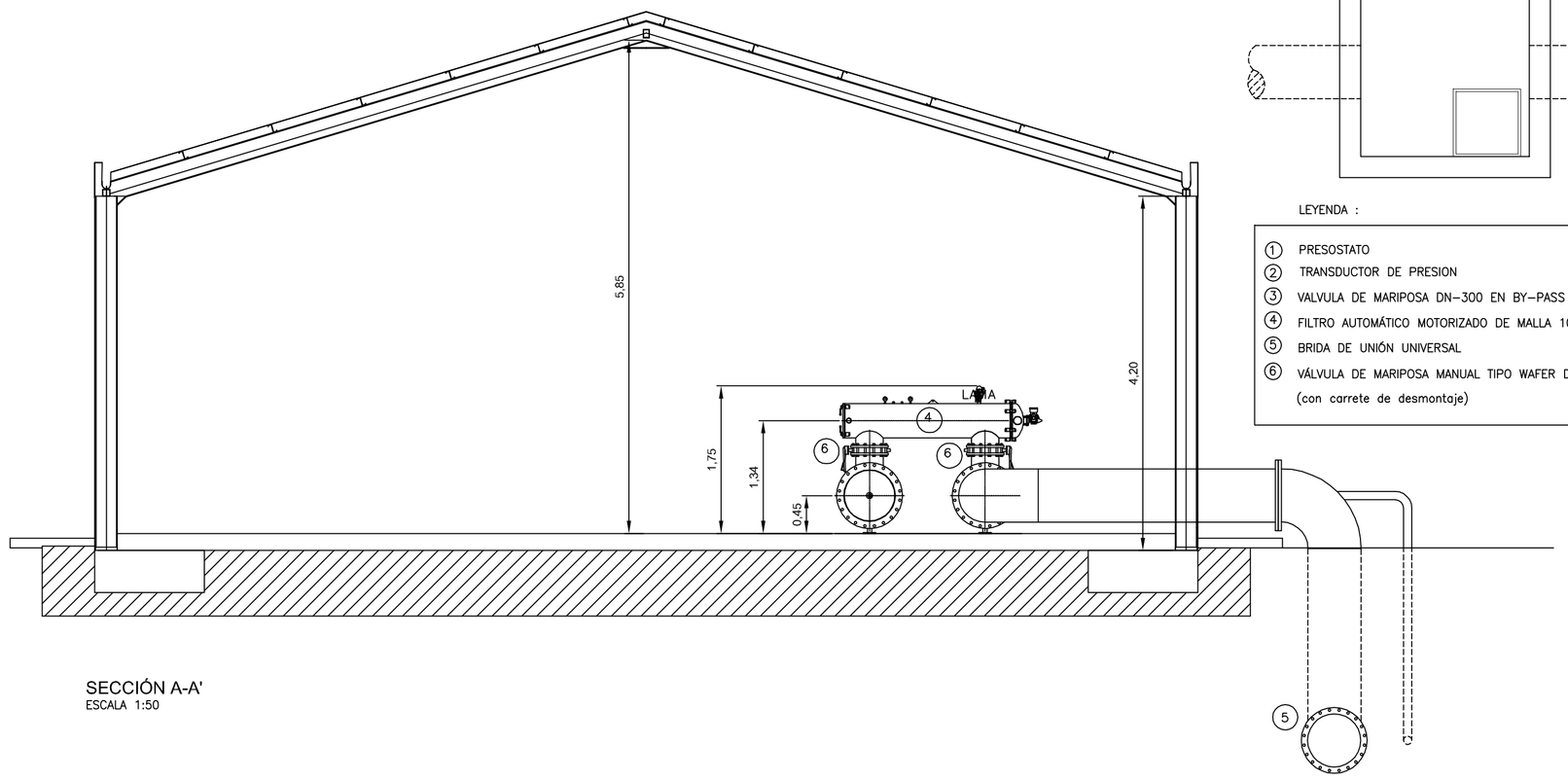

SECCIÓN A-A'
ESCALA 1:50

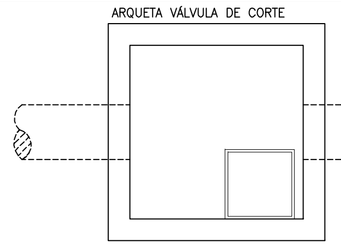

LEYENDA :

1. PRESOSTATO
2. TRANSDUCTOR DE PRESION
3. VALVULA DE MARIPOSA DN-300 EN BY-PASS
4. FILTRO AUTOMÁTICO MOTORIZADO DE MALLA 10", 115 micras
5. BRIDA DE UNIÓN UNIVERSAL
6. VÁLVULA DE MARIPOSA MANUAL TIPO WAFER DN-300 (con carrete de desmontaje)

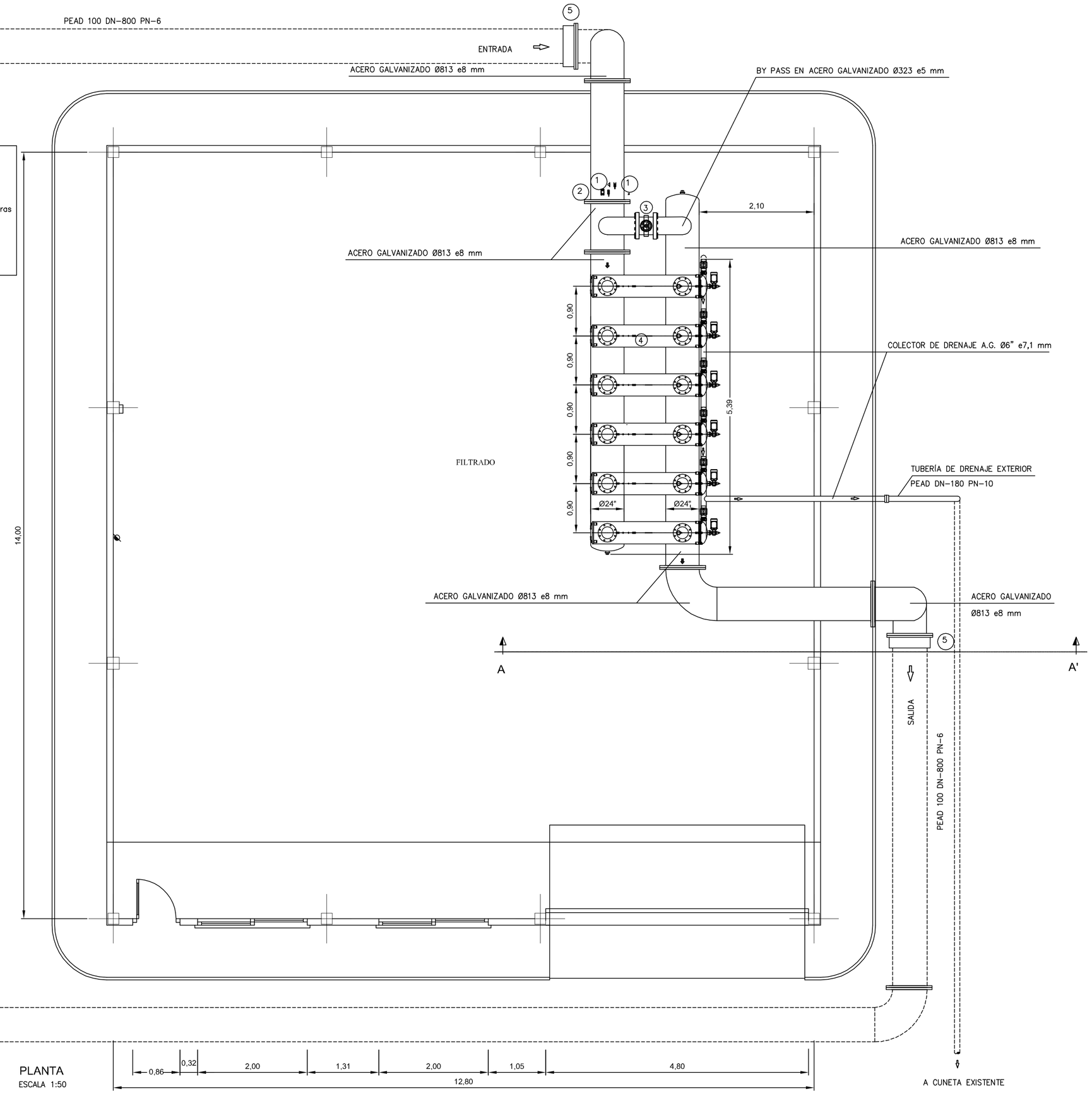

PLANTA
ESCALA 1:50

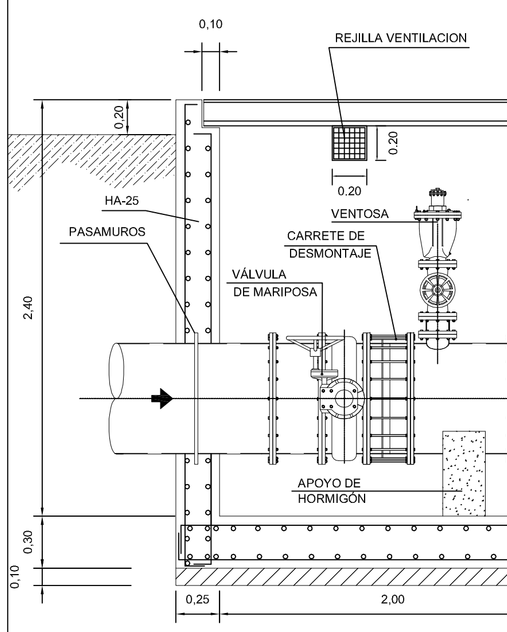

SECCIÓN A-A'

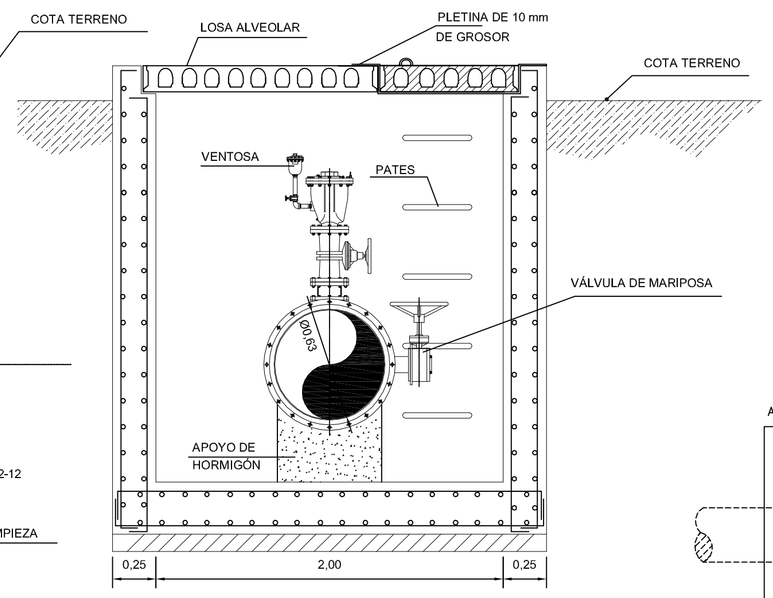

SECCIÓN B-B'

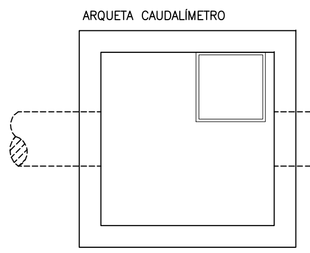

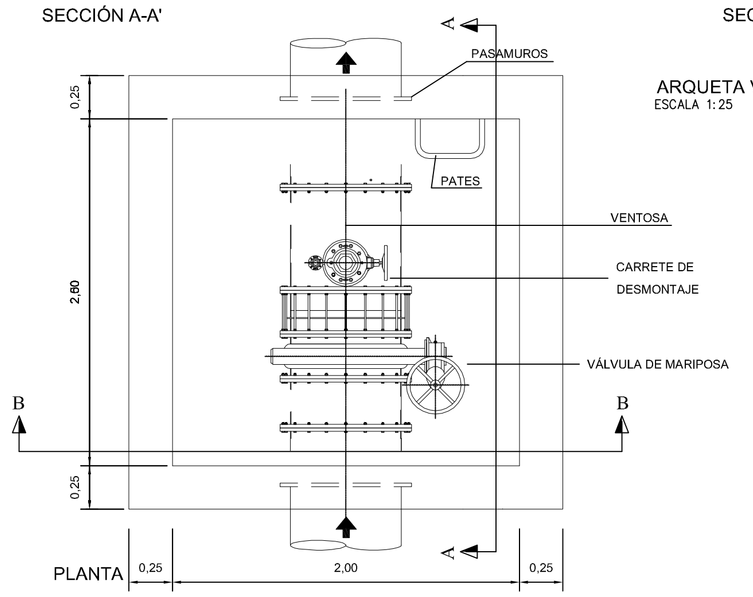

ARQUETA VÁLVULA DE CORTE
ESCALA 1:25

CARACTERISTICAS DE LOS MATERIALES Y COEFICIENTES DE SEGURIDAD SEGUN NORMAS EHE

LOCALIZACIÓN	MATERIAL	TIPO	CONTROL	CF. SEG.
H.LIMPIEZA	HORMIGON	HM-12.5/B/40/IIa	NORMAL	1.50
MUROS Y LOSAS		HA-25/B/20/IIa	NORMAL	1.50
	ACERO	B500S	NORMAL	1.15
	ACCIONES	PERMANENTE	NORMAL	1.50
		PRETENSADO	NORMAL	1.00
		VARIABLE	NORMAL	1.60

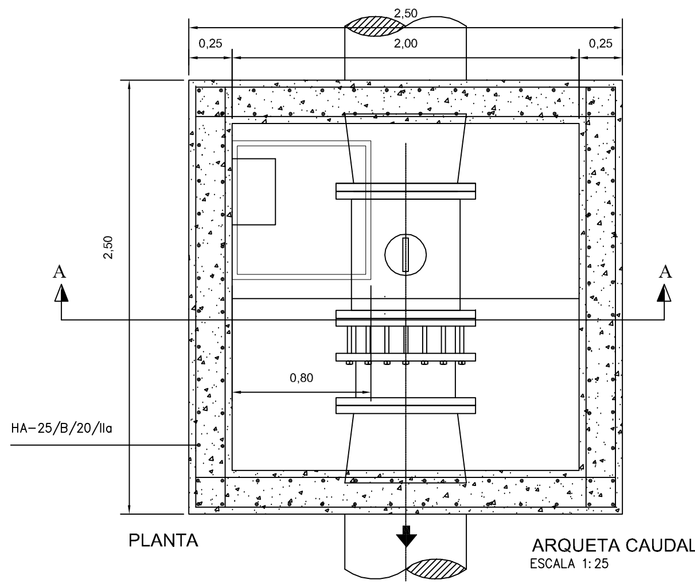

ARQUETA CAUDALÍMETRO
ESCALA 1:25

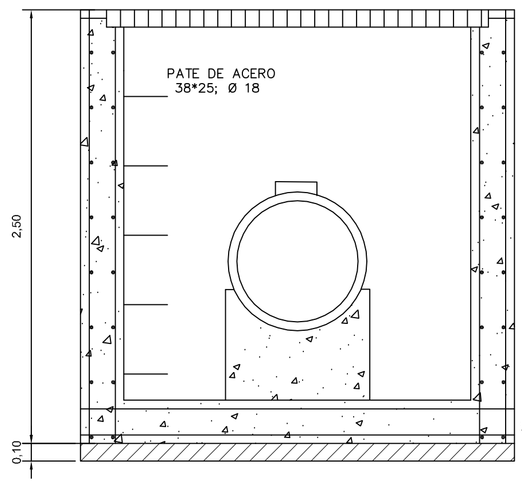

SECCIÓN A-A'

GOBIERNO DE ESPAÑA · MINISTERIO DE AGRICULTURA, ALIMENTACIÓN Y MEDIO AMBIENTE · SOCIEDAD ESTATAL DE INFRAESTRUCTURAS AGRARIAS seiasa	PROYECTO DE MODERNIZACIÓN DE REGADÍOS DE LAS VEGAS DEL GUADALQUIVIR. VEGAS ALTAS. S-IV. PROVINCIA DE JAÉN. FASES I Y II.	Fecha: Octubre 2012	Escala: INDICADAS FORMATO ORIGINAL DIN A-1	Ingeniero Autor del Proyecto: D. Álvaro Gutiérrez Valle. Ingeniero Agrónomo. SEIASA.	Visto bueno: D. Juan Dario Casero Montes. Subdirector de Proyectos y Obras. SEIASA. D.T. Sur y Este.	Conforme: D. Alberto Pulgar Zayas. Director Técnico. SEIASA.

Título del plano: ESTACIÓN DE FILTRADO. PLANTA, SECCIÓN Y ARQUETAS

Plano nº: 5.2
Hoja nº: 1 de 1