Nº 1 - Apoyo entronque

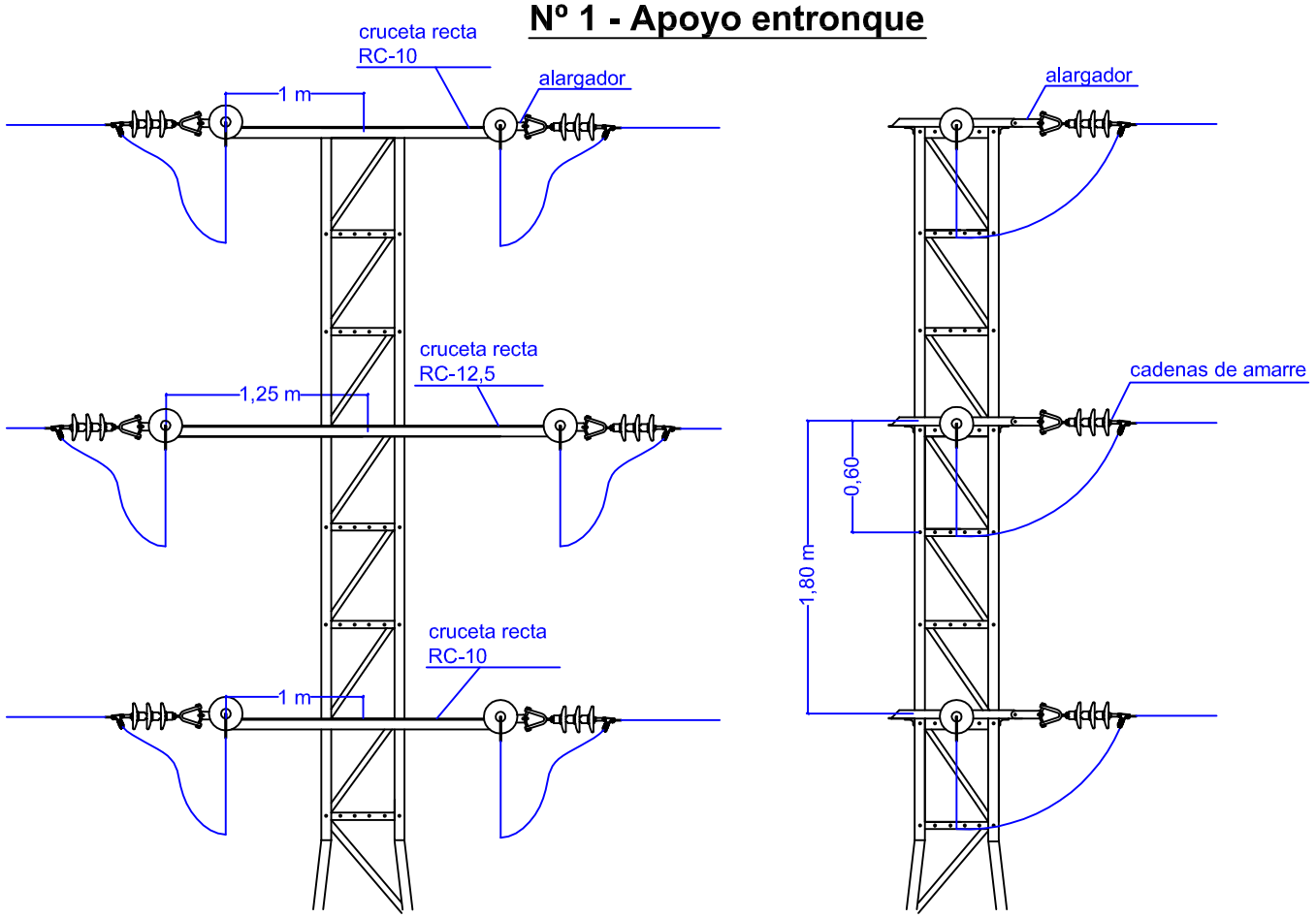

Nº2 - Apoyo ángulo

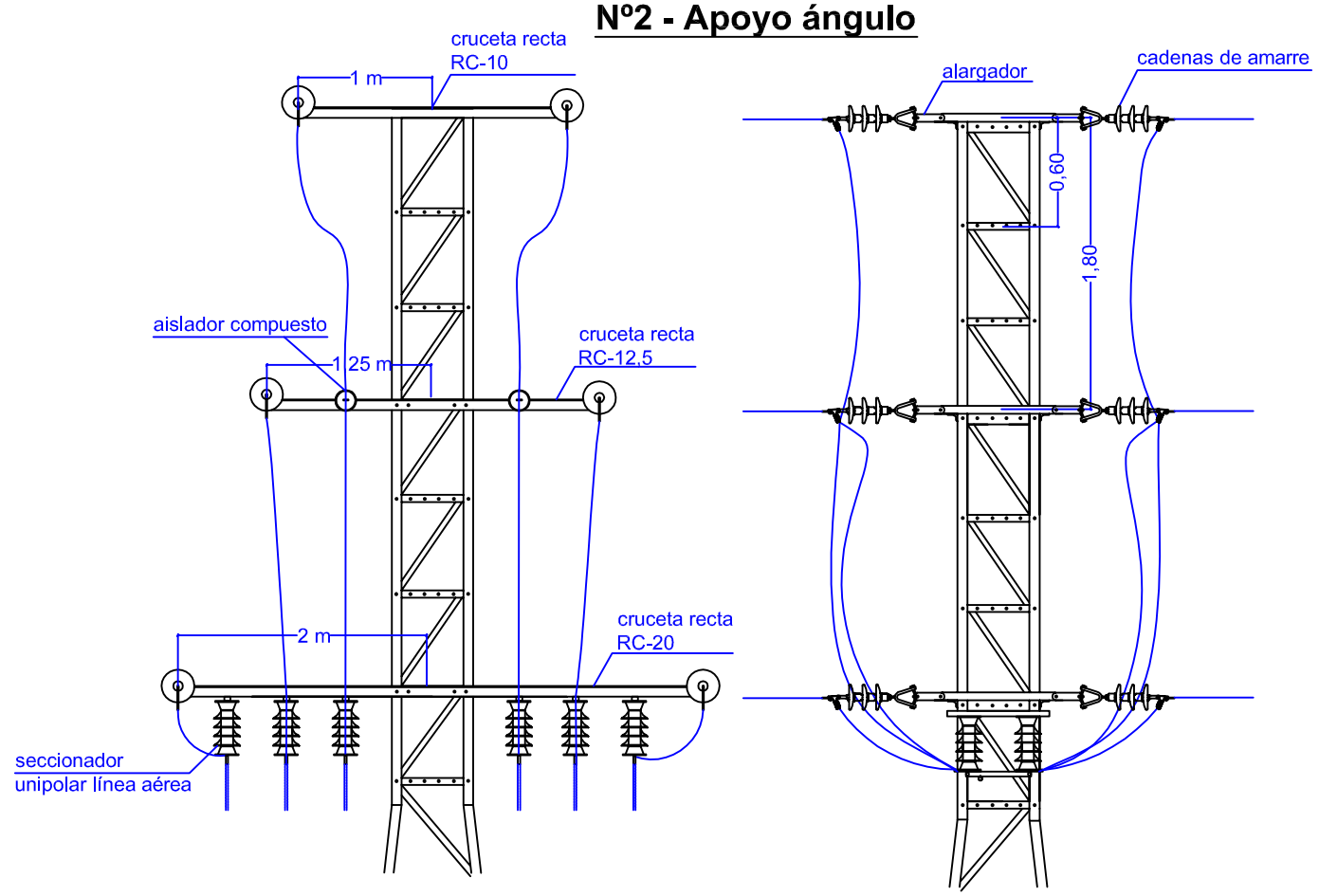

Nº 3 - Apoyo fin de línea

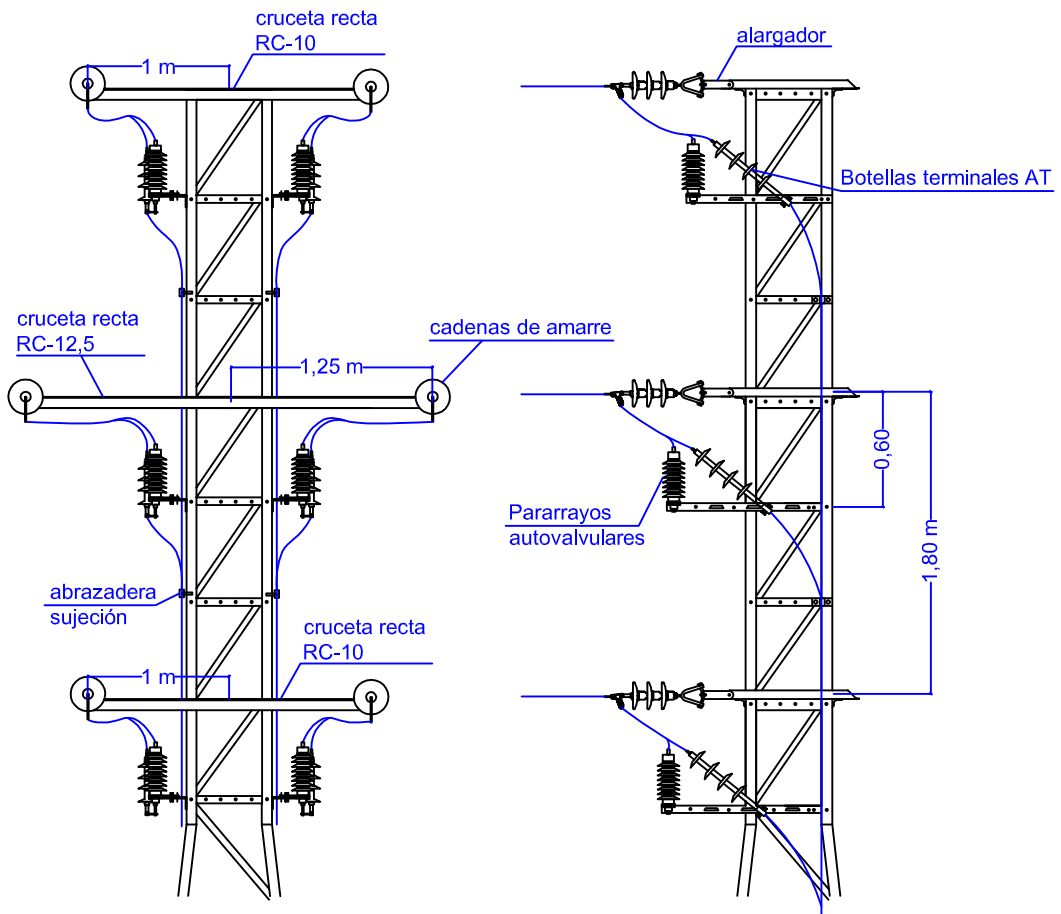

DETALLE CIMENTACIÓN

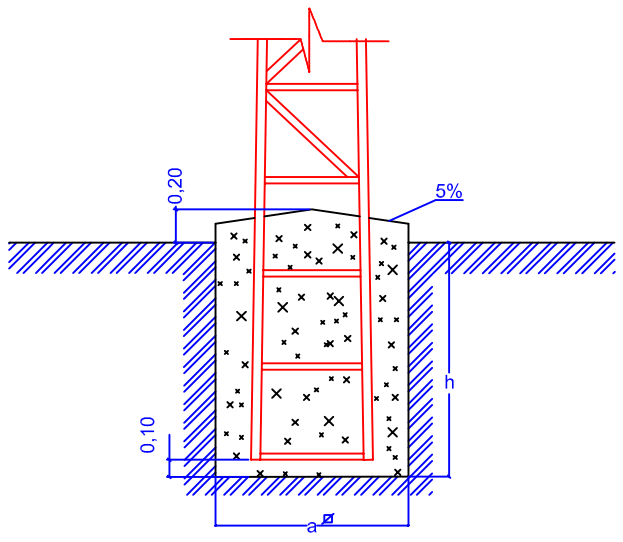

Detalle Alargadores

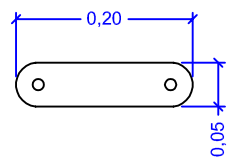

Cimentaciones para apoyos de perfiles metálicos

APOYO	CIMENTACIÓN			
Designación Iberdrola	a ⌀ m	h m	Vol. excav. m³	Vol. horm. m³
C7000-16E	1,69	2,91	8,32	8,75
C4500-16E	1,17	2,89	3,96	4,15
C9000-16E	1,69	3,09	8,83	9,26

CUADRO DE CARACTERISTICAS SEGÚN LA INSTRUCCIÓN "EHE 08"

HORMIGÓN							
Elemento Estructural	Tipo de Hormigón	Nivel de Control	γ_c	Ambiente Específico	Relac.max agua/cem	Cont.min. cemento	Tipo de Cemento
Cimentación apoyos	HM-20/SP/40	Estadístico	1.50	—	0.65	200 kg	CEM I_32,5N

MINISTERIO DE AGRICULTURA, ALIMENTACIÓN Y MEDIO AMBIENTE

SOCIETAD ESTATAL DE INFRAESTRUCTURAS AGRARIAS seiasa

V° B° POR SEIASA: Director Técnico	V° B° POR SEIASA: Subdirector de Proyectos y Obras	AUTOR DEL PROYECTO: Ingeniero de Caminos, Canales y Puertos	TÍTULO DEL PROYECTO	FECHA	ESCALA:	TÍTULO DEL PLANO	Nº DE PLANO:
Fdo. Alberto Pulgar Zayas	Fdo. Juan Darío Casero Montes	Fdo. Juan Maldonado Ruiz	Proyecto de Consolidación y Modernización de Regadíos de la Comunidad de Regantes de la Zona II de las Vegas Alta y Media del Segura- Blanca (Murcia)- FASE II "	NOVIEMBRE 2012	S/E	LÍNEA ELECTRICA. DETALLES APOYOS	10.3
							1.1

Cod: 24861233173197272511.111201 3