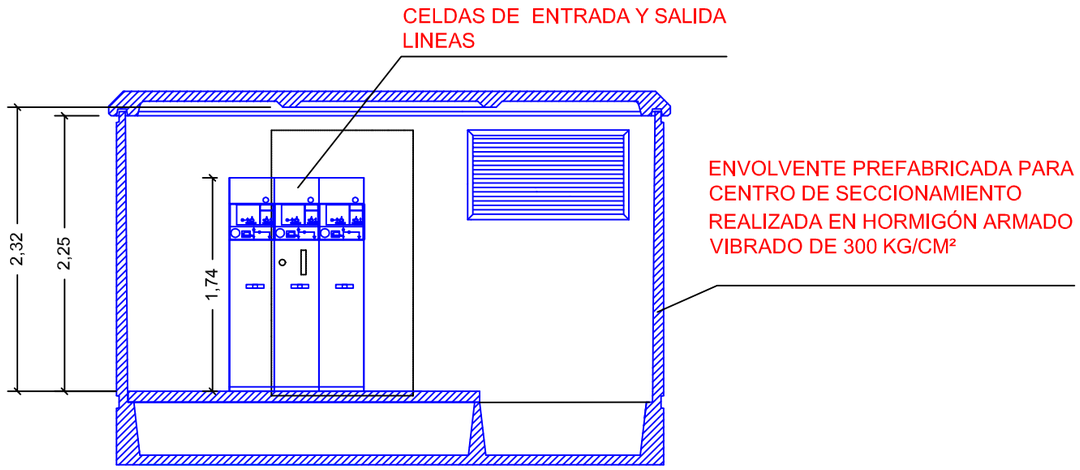

INTERIOR ALZADO

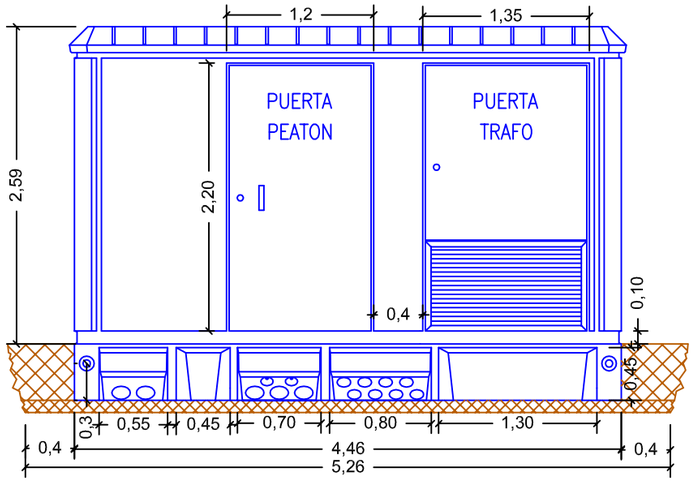

VISTA FRONTAL

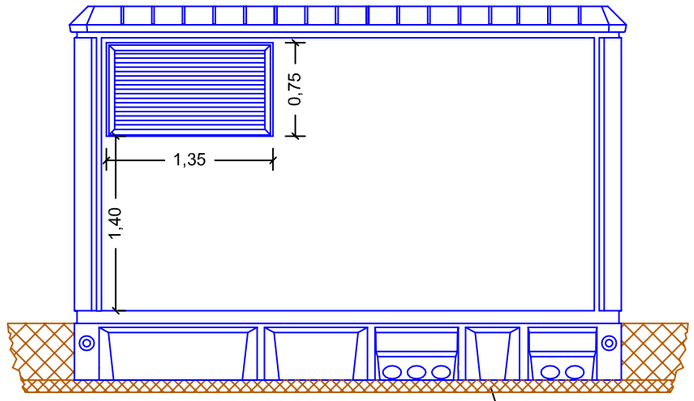

VISTA POSTERIOR

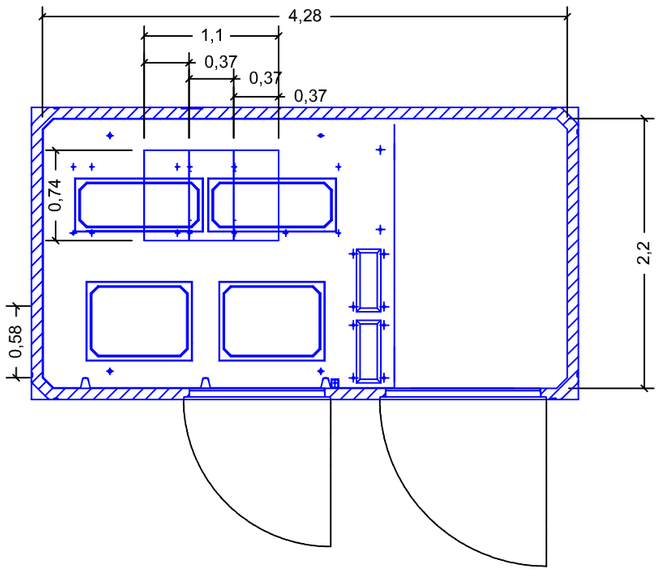

INTERIOR PLANTA

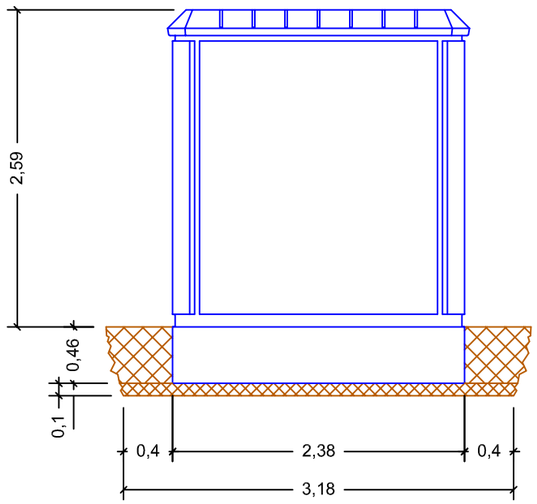

VISTA LATERAL
IZQUIERDA

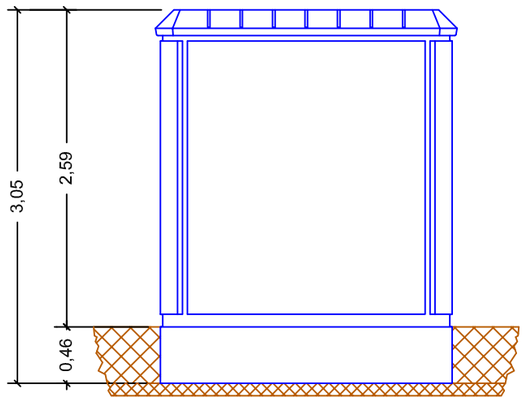

VISTA LATERAL
DERECHA

MINISTERIO DE AGRICULTURA, ALIMENTACIÓN Y MEDIO AMBIENTE — SOCIEDAD ESTATAL DE INFRAESTRUCTURAS AGRARIAS seiasa	Vº Bº POR SEIASA: Director Técnico — Fdo. Alberto Pulgar Zayas	Vº Bº POR SEIASA: Subdirector de Proyectos y Obras — Fdo. Juan Darío Casero Montes	AUTOR DEL PROYECTO: Ingeniero de Caminos, Canales y Puertos — Fdo. Juan Maldonado Ruiz	TÍTULO DEL PROYECTO: Proyecto de Consolidación y Modernización de Regadíos de la Comunidad de Regantes de la Zona II de las Vegas Alta y Media del Segura- Blanca (Murcia)- FASE II "	FECHA: NOVIEMBRE 2012	ESCALA: 1/50	TÍTULO DEL PLANO: CENTRO DE SECCIONAMIENTO INSTALACIÓN ELÉCTRICA	Nº DE PLANO: 10.6 / 1.1

Coc: 3486123317319748539/16.15/12/13