ANEXO XXV
DOCUMENTACIÓN TÉCNICA, INVERSOR

PROYECTO DE AUTOCONSUMO PARA MEJORA DEL APROVECHAMIENTO ENERGÉTICO EN EL RIEGO PARA LA SOCIEDAD AGRARIA SAT LOS GUIRAOS EN CUEVAS DE ALMANZORA (ALMERÍA).

PROMOTOR: **SEIASA**

SITUACIÓN: **BARRIADA DE LOS GUIRAOS DE GUAZAMARA, CUEVAS DEL ALMANZORA (ALMERÍA).**

Financiado por la Unión Europea
NextGenerationEU
GOBIERNO DE ESPAÑA
MINISTERIO DE AGRICULTURA, PESCA Y ALIMENTACIÓN
SOCIEDAD MERCANTIL ESTATAL DE INFRAESTRUCTURAS AGRARIAS
seiasa

SUN2000-100KTL-M1

Smart String Inverter

10
MPP. Seguidor

98.8% (@ 480V)
Max. Eficiencia

Gestión de
nivel de cadena

Diagnóstico inteligente
de curvas I-V admitido

MBUS
Soportado

Diseño
Sin fusible

Protección contra rayos
Para DC y AC

IP66
Proteccion

Curva de eficiencia

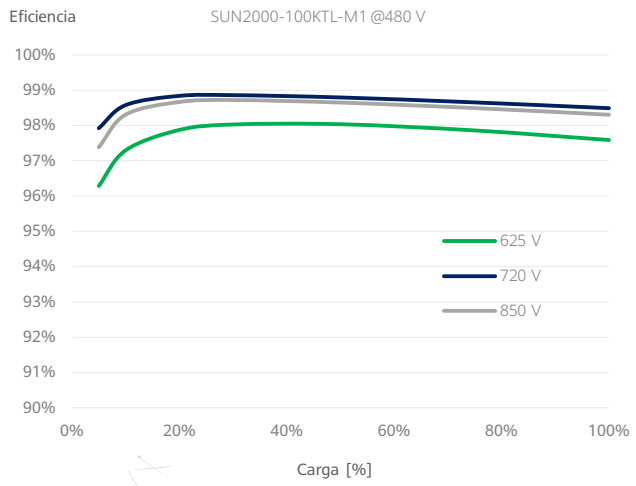

Diagrama de circuito

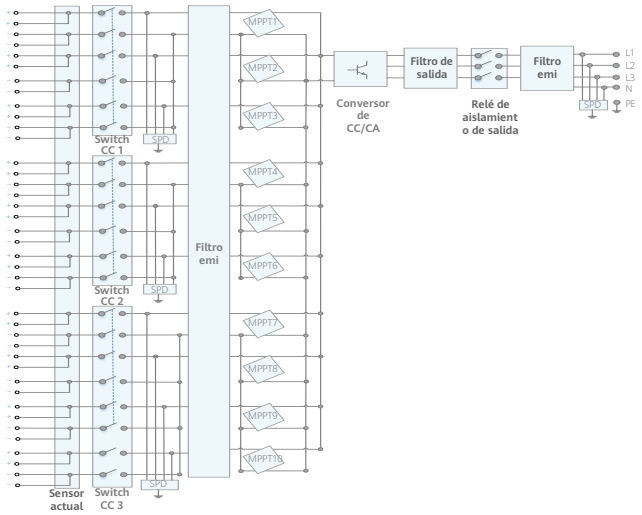

Especificaciones técnicas

Especificaciones técnicas	SUN2000-100KTL-M1
Eficiencia	
Máxima eficiencia	98.8% @480 V, 98.6% @380 V / 400 V
Eficiencia europea ponderada	98.6% @480 V, 98.4% @380 V / 400 V
Entrada	
Tensión máxima de entrada [1]	1,100 V
Corriente de entrada máxima por MPPT	26 A
Corriente de cortocircuito máxima	40 A
Tensión de arranque	200 V
Tensión de funcionamiento MPPT [2]	200 V ~ 1,000 V
Tensión nominal de entrada	720 V @480 Vac, 600 V @400 Vac, 570 V @380 Vac
Cantidad de MPPTs	10
Cantidad máxima de entradas por MPPT	2
Salida	
Potencia activa	100,000 W
Max. Potencia aparante de CA	110,000 VA
Max. Potencia activa de CA (cosϕ = 1)	110,000 W
Tensión nominal de salida	480 V/ 400 V/ 380 V, 3W+(N)+PE
Frecuencia nominal de red de CA	50 Hz / 60 Hz
Intensidad nominal de salida	120.3 A @480 V, 144.4 A @400 V, 152.0 A @380 V
Max. intensidad de salida	133.7 A @480 V, 160.4 A @400 V, 168.8 A @380 V
Factor de potencia ajustable	0,8 capacitivo ... 0,8 inductivo
Distorsión armónica total máxima	< 3%
Protecciones	
Dispositivo de desconexión del lado de entrada	Sí
Protección anti-isla	Sí
Protección contra sobreintensidad de CA	Sí
Protección contra polaridad inversa CC	Sí
Monitorización a nivel de string	Sí
Descargador de sobretensiones de CC	Type II
Descargador de sobretensiones de CA	Type II
Detección de resistencia de aislamiento CC	Sí
Monitorización de corriente residual	Sí
Comunicación	
Display	Indicadores LED, Bluetooth + APP
RS485	Sí
USB	Sí
Monitorización de BUS (MBUS)	Sí (transformador de aislamiento requerido)
Datos generales	
Dimensiones (W x H x D)	1,035 x 700 x 365 mm
Peso (incluida ménsula de montaje)	90 kg
Rango de temperatura de operación	-25°C ~ 60°C
Enfriamiento	Enfriamiento de aire inteligente
Max. Altitud de operación	4,000 m
Humedad de operación relativa	0 ~ 100%
Conector CC	Staubli MC4
Conector CA	Terminal PG impermeable + conector OT/DT
Grado de protección	IP66
Topología	Sin transformador
Consumo de energía durante la noche	< 3.5 W
Cumplimiento de estándares (más opciones disponibles previa solicitud)	
Seguridad	EN 62109-1/-2, IEC 62109-1/-2, EN 50530, IEC 62116, IEC 61727, IEC 60068, IEC 61683
Estándares de conexión a red eléctrica	VDE-AR-N4105, EN 50549-1, EN 50549-2, RD 661, RD 1699, C10/11

* 1 El voltaje de entrada máximo es el límite superior del voltaje de CC. Cualquier voltaje DC de entrada más alto probablemente dañaría el inversor.
* 2 Cualquier voltaje de entrada de CC más allá del rango de voltaje de funcionamiento puede provocar un funcionamiento incorrecto del inversor.