APROVECHAMIENTOS FORESTALES. MADERA Y LEÑA
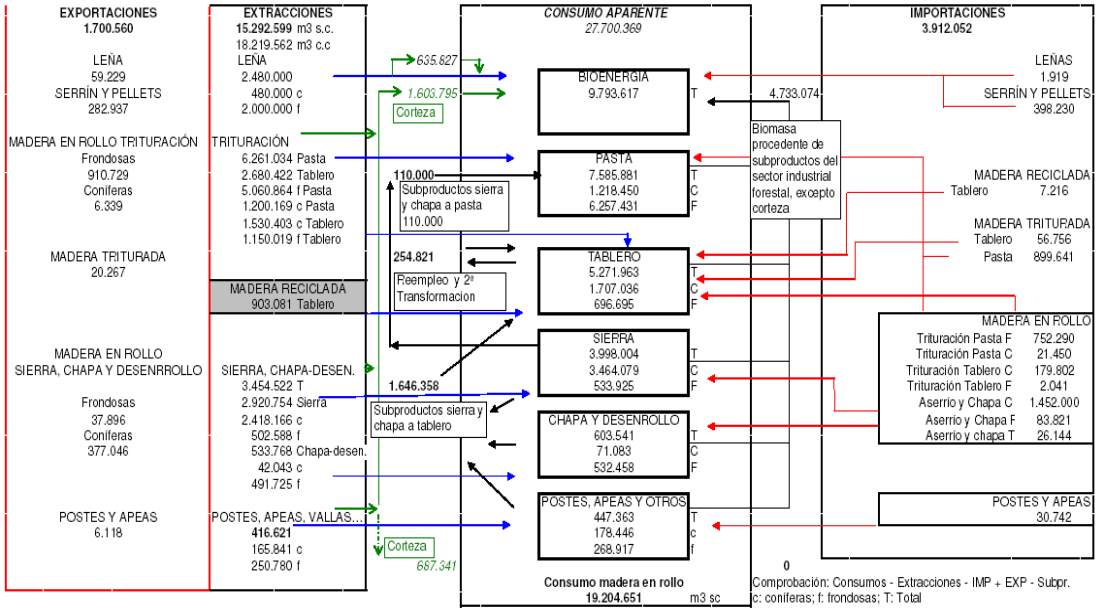
12.4.9. Esquema del balance de la madera, 2010 (m^3 sin corteza equivalentes)