CIMENTACIÓN
E:1/50

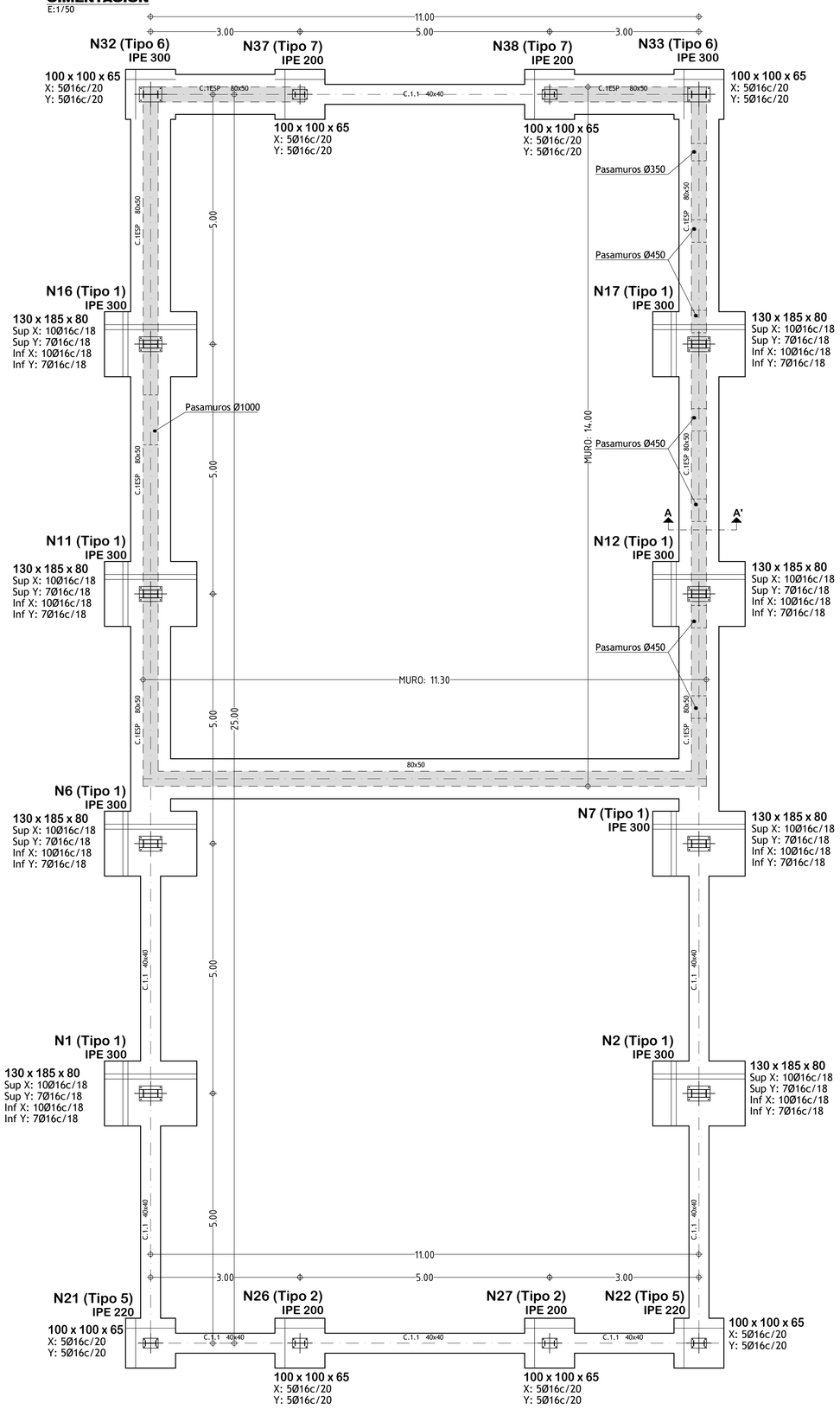

ANCLAJES
E:1/20

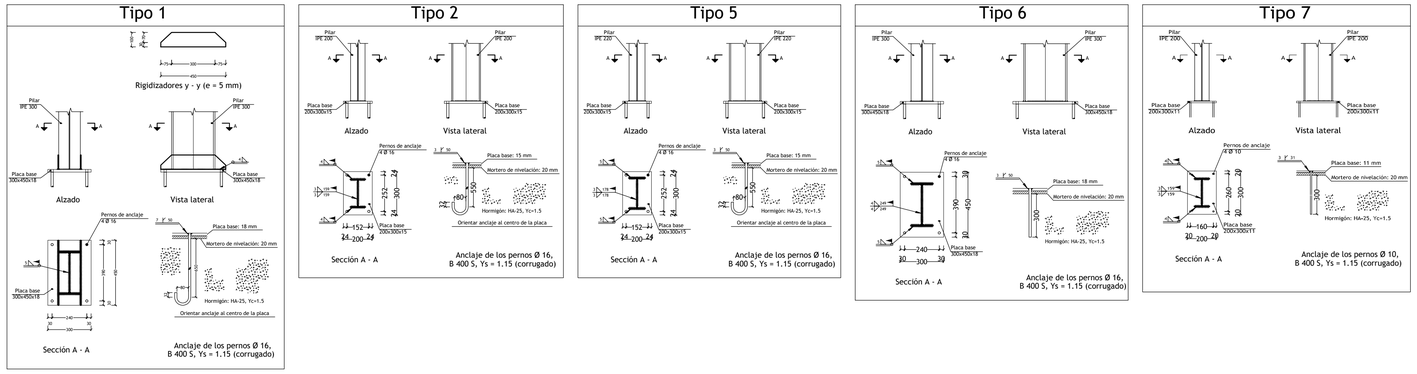

ZAPATAS
E:1/100

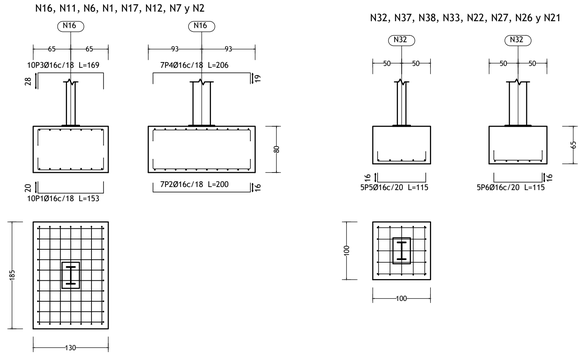

DETALLE MURO A-A'
E:1/25

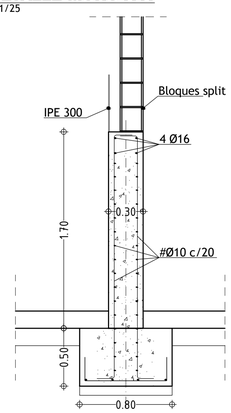

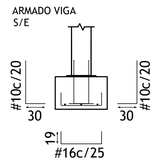

VIGAS
E:1/100

C [N37-N38], C [N7-N2], C [N2-N22], C [N27-N26], C [N21-N1] y C [N1-N6]

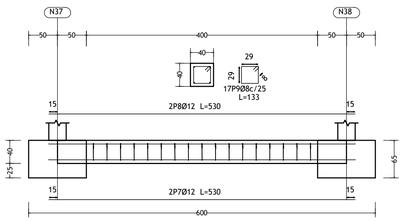

C [N22-N27] y C [N26-N21]

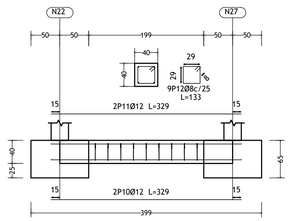

ARRANQUE DE MURO EN ZAPATA CORRIDA CENTRADA.

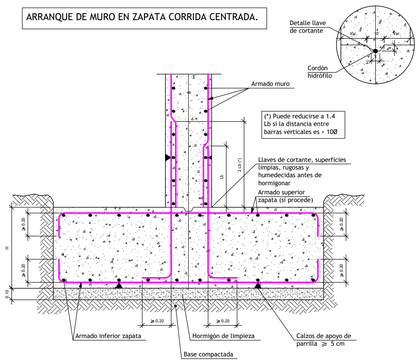

CUADRO DE ELEMENTOS DE CIMENTACIÓN						
Referencias	Dimensiones (cm)	Canto (cm)	Armado inf. X	Armado inf. Y	Armado sup. X	Armado sup. Y
N1, N2, N6, N7, N11, N12, N16 y N17	130x185	80	10Ø16c/18	7Ø16c/18	10Ø16c/18	7Ø16c/18
N21, N22, N26, N27, N32, N33, N37 y N38	100x100	65	5Ø16c/20	5Ø16c/20		

Cuadro de arranques		
Referencias	Pernos de Placas de Anclaje	Dimensión de Placas de Anclaje
N16, N11, N6, N1, N17, N12, N7, N2, N32 y N33	4 Pernos Ø 16	Placa base (300x450x18)
N37 y N38	4 Pernos Ø 10	Placa base (200x300x11)
N22, N27, N26 y N21	4 Pernos Ø 16	Placa base (200x300x15)

CUADRO DE VIGAS DE ATADO

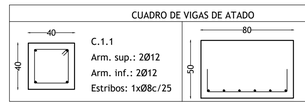

C.1.1
Arm. sup.: 2Ø12
Arm. inf.: 2Ø12
Estribos: 1xØ8c/25

C.1ESP
Ver Armado Muros

Resumen Acero Elemento, Viga y Placa de anclaje		Long. total (m)	Peso+10% (kg)	Total
B 500 S, Ys=1.15	Ø8	159.6	69	
	Ø10	236.0	160	
	Ø12	586.2	573	
	Ø16	577.0	1002	1804

Elemento	Pos.	Diám.	No.	Long. (cm)	Total (cm)	B 500 S, Ys=1.15 (kg)
N16=N11=N6=N1=N17=N12=N7 N2	1	Ø16	10	153	1530	24.1
	2	Ø16	7	200	1400	22.1
	3	Ø16	10	169	1690	26.7
	4	Ø16	7	206	1442	22.8
	Total+10%:					105.3
	(x8):					842.4
N32=N37=N38=N33=N22=N27 N26=N21	5	Ø16	5	115	575	9.1
	6	Ø16	5	115	575	9.1
	Total+10%:					20.0
	(x8):					160.0
C [N37-N38]=C [N7-N2] C [N2-N22]=C [N27-N26] C [N21-N1]=C [N1-N6]	7	Ø12	2	530	1060	9.4
	8	Ø12	2	530	1060	9.4
	9	Ø8	17	133	2261	8.9
	Total+10%:					30.5
	(x8):					183.0
C [N22-N27]=C [N26-N21]	10	Ø12	2	329	658	5.8
	11	Ø12	2	329	658	5.8
	12	Ø8	9	133	1197	4.7
	Total+10%:					17.9
	(x2):					35.8
					Ø8:	69.0
					Ø12:	149.8
					Ø16:	1002.4
					Total:	1221.2

INSTITUTO TECNOLÓGICO AGRARIO
Junta de Castilla y León
Consejería de Agricultura, Ganadería y Desarrollo Rural

PROYECTO DE MODERNIZACIÓN DE REGADÍO EN LAS COMUNIDADES DE REGANTES DEL CANAL DE INES Y DEL CANAL DE EZA. FASE I (SORIA)

Titulo Plano:
ESTACIÓN DE BOMBEO CIMENTACIÓN y DETALLES

Plano nº: **EB-3**

Vº Bº:
MIGUEL ANGEL GARCIA TURIENZO
SUBDIRECTOR DE INFRAESTRUCTURAS AGRARIAS

Autor:
JOSE ANGEL HERNANDEZ LACAL
Ingeniero Agrónomo, Jefe de la UT Soria.

Escala: Var.

Fecha: ENERO 2024